Адрес места установки и эксплуатации рекламной конструкции:
г. Майкоп, ул. 2 Хакурате/ ул. Садовая (за полосой отвода а/д «Подъезд к г. Майкопу от а/д М-29 «Кавказ»)

Номер в адресном реестре 49

Ситуационный план

Карта-схема размещения рекламной конструкции N 49
М 1:500

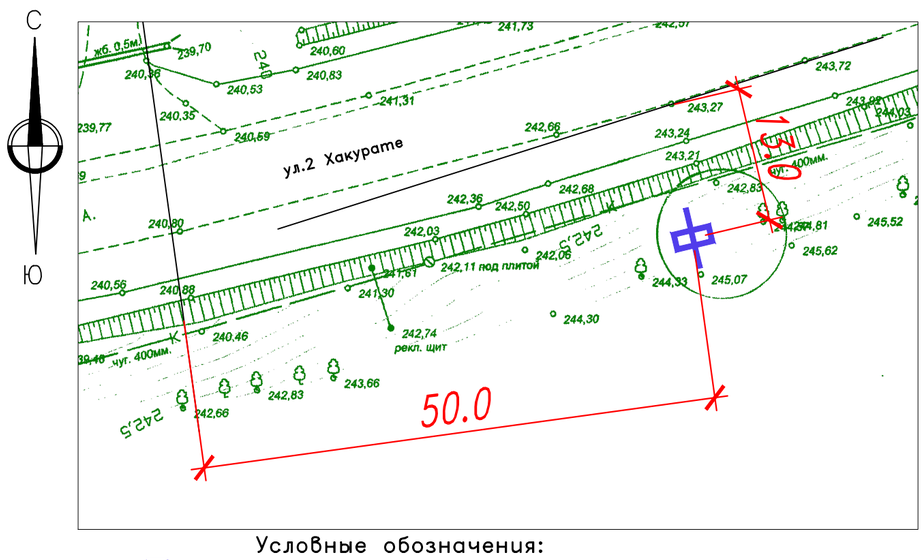

Условные обозначения:

– Место установки рекламной конструкции

ПОЯСНИТЕЛЬНАЯ ЗАПИСКА.

Проектируемый объект расположен северо-восточной части Майкопа по ул. 2 Хакурате/ ул. Садовая ,
(за полосой отвода а/д «Подъезд к г. Майкопу от а/д М-29 «Кавказ»).
Рельеф площадки проектирования горный. Абсолютная отметка поверхности изменяются
в пределах от 243,5м до 244,0м.
Проектируемый участок расположен в зеленой зоне на территории свободной от застройки.
Расстояние от фундамента рекламной конструкции до существующих инженерных коммуникаций составляет не менее 1м, что обеспечивает безопасную эксплуатацию коммуникаций.
Расположение рекламной конструкции соответствует ГОСТ Р 52044-2003 "Наружная реклама на автомобильных" дорогах и территориях городских и сельских поселений. Общие технические требования к средствам наружной рекламы. Правила размещения."
Расположение проектируемого объекта выполненно в соответствии с требованиями градостроительных норм и правил,техники безопасности при эксплуатации объекта, безопасности дорожного движения и обеспечивает соблюдение внешнего архитектурного облика сложившейся застройки.

Технические характеристики рекламной конструкции (РЕКЛАМНЫЙ ЩИТ-ТИП 1)

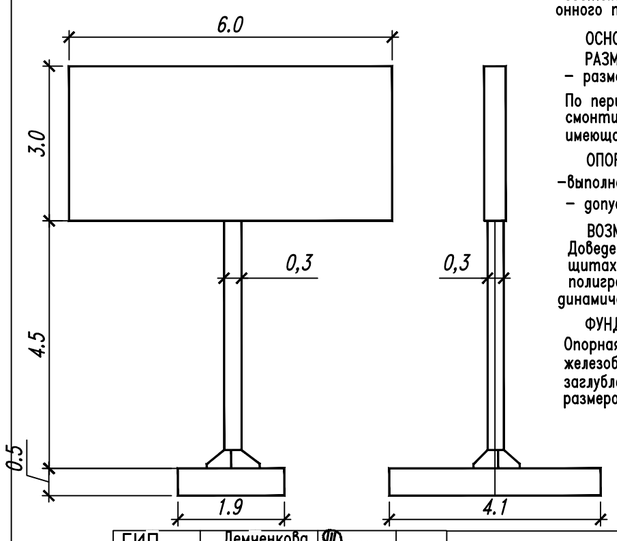

ТЕХНИЧЕСКОЕ ОПИСАНИЕ

Отдельно стоящая конструкция, имеющая одну либо две внешние поверхности для размещения информации, состоящая из фундамента, опоры, каркаса и информационного поля.

ОСНОВНЫЕ ХАРАКТЕРИСТИКИ РЕКЛАМНОЙ КОНСТРУКЦИИ
РАЗМЕРЫ:
- размер информационного поля: 6,0м х 3,0м;

По периметру панели рекламной конструкции может быть смонтирована пластиковая или металлическая облицовка, имеющая различные варианты цветового исполнения.

ОПОРНАЯ СТОЙКА:
-выполнена из круглой профильной трубы (диаметр 300)
- допустимая высота опорной стойки: до 4.5м;

ВОЗМОЖНЫЕ ТЕХНОЛОГИИ СМЕНЫ ИЗОБРАЖЕНИЙ:
Доведение до потребителя рекламных сообщений на щитах 6х3 производится: с помощью неподвижных полиграфических постеров, возможно применение технологий динамической смены изображений (призматрон, роллерная система).

ФУНДАМЕНТ:
Опорная стойка устанавливается на заглубленный монолитн. железобетонный фундамент размером 1,9мх4,1мх0,5м, либо на заглубленный железобетонный ростверк свайного фундамента размером 1,2мх2,4мх0,5м.

ГИП		Демченкова			12.14	09 - 14- АД Схема размещения рекламных конструкций на земельных участках на территории муниципального образования "Город Майкоп" Рекламная конструкция N 49 по ул. 2 Хакурате.	Лист
Разраб.		Михалко			12.14		
Изм.	Кол.	Лист	Nдок.	Подпись	Дата		

Адрес места установки и эксплуатации рекламной конструкции:
г. Майкоп, ул. 2 Хакурате (за полосой отвода а/д "Подъезд к г. Майкопу от а/д М-29 «Кавказ»), км 102+413 (слева)

Номер в адресном реестре 50

Ситуационный план

Карта-схема размещения рекламной конструкции N 50
М1:500

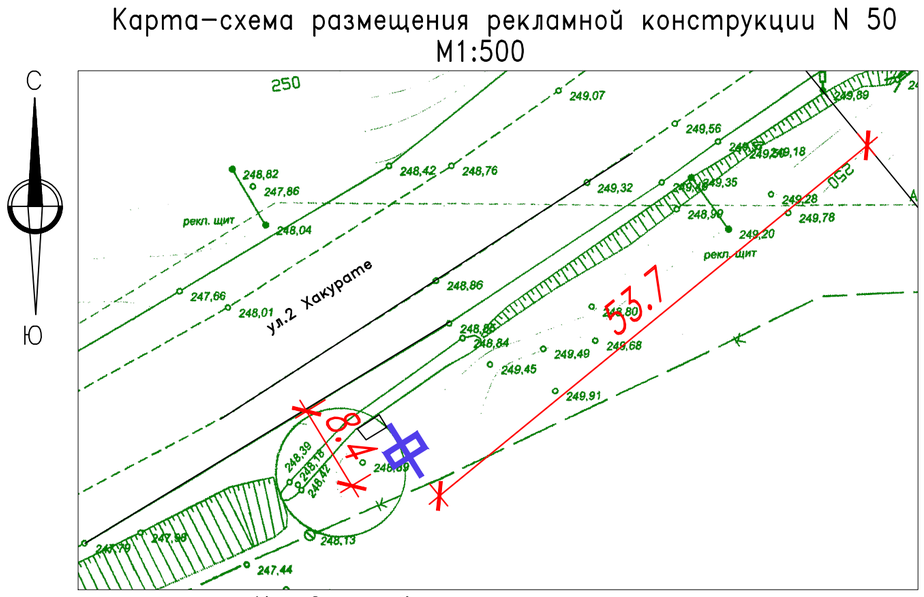

Условные обозначения:

– Место установки рекламной конструкции

ПОЯСНИТЕЛЬНАЯ ЗАПИСКА.

Проектируемый объект расположен северо-восточной части Майкопа по ул. 2 Хакурате,
(за полосой отвода а/д "Подъезд к г. Майкопу от а/д М-29 «Кавказ»), км 102+413 (слева).
Рельеф площадки проектирования горный. Абсолютная отметка поверхности изменяются
в пределах от 248,13м до 248,89м.
Проектируемый участок расположен в зеленой зоне на территории свободной от застройки.
Расстояние от фундамента рекламной конструкции до существующих инженерных коммуникаций составляет не менее 1м, что обеспечивает безопасную эксплуатацию инженерных коммуникаций.
Расположение рекламной конструкции соответствует ГОСТ Р 52044-2003 "Наружная реклама на автомобильных" дорогах и территориях городских и сельских поселений. Общие технические требования к средствам наружной рекламы. Правила размещения."
Расположение проектируемого объекта выполненно в соответствии с требованиями градостроительных норм и правил,техники безопасности при эксплуатации объекта, безопасности дорожного движения и обеспечивает соблюдение внешнего архитектурного облика сложившейся застройки.

Технические характеристики рекламной конструкции (РЕКЛАМНЫЙ ЩИТ-ТИП 5)

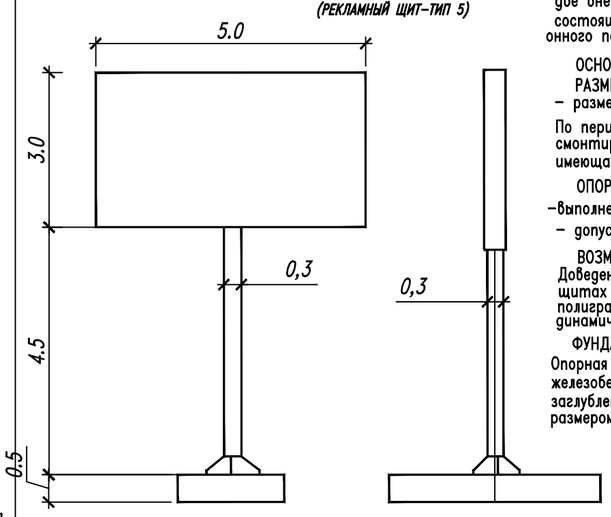

ТЕХНИЧЕСКОЕ ОПИСАНИЕ

Отдельно стоящая конструкция, имеющая одну либо две внешние поверхности для размещения информации, состоящая из фундамента, опоры, каркаса и информационного поля.

ОСНОВНЫЕ ХАРАКТЕРИСТИКИ РЕКЛАМНОЙ КОНСТРУКЦИИ
РАЗМЕРЫ:
- размер информационного поля: 5,0м х 3,0м;

По периметру панели рекламной конструкции может быть смонтирована пластиковая или металлическая облицовка, имеющая различные варианты цветового исполнения.

ОПОРНАЯ СТОЙКА:
-выполнена из круглой профильной трубы (диаметр 300)
- допустимая высота опорной стойки: до 4.5м;

ВОЗМОЖНЫЕ ТЕХНОЛОГИИ СМЕНЫ ИЗОБРАЖЕНИЙ:
Доведение до потребителя рекламных сообщений на щитах 5х3 производится: с помощью неподвижных полиграфических постеров, возможно применение технологий динамической смены изображений (призматрон, роллерная система).

ФУНДАМЕНТ:
Опорная стойка устанавливается на заглубленный монолитн. железобетонный фундамент размером 1,9мх4,1мх0,5м, либо на заглубленный железобетонный ростверк свайного фундамента размером 1,2мх2,4мх0,5м.

ГИП		Демченкова			12.14	09 - 14- АД Схема размещения рекламных конструкций на земельных участках на территории муниципального образования "Город Майкоп" Рекламная конструкция N 50 по ул. 2 Хакурате.	Лист
Разраб.		Михалко			12.14		
Изм.	Кол.	Лист	Nдок.	Подпись	Дата		